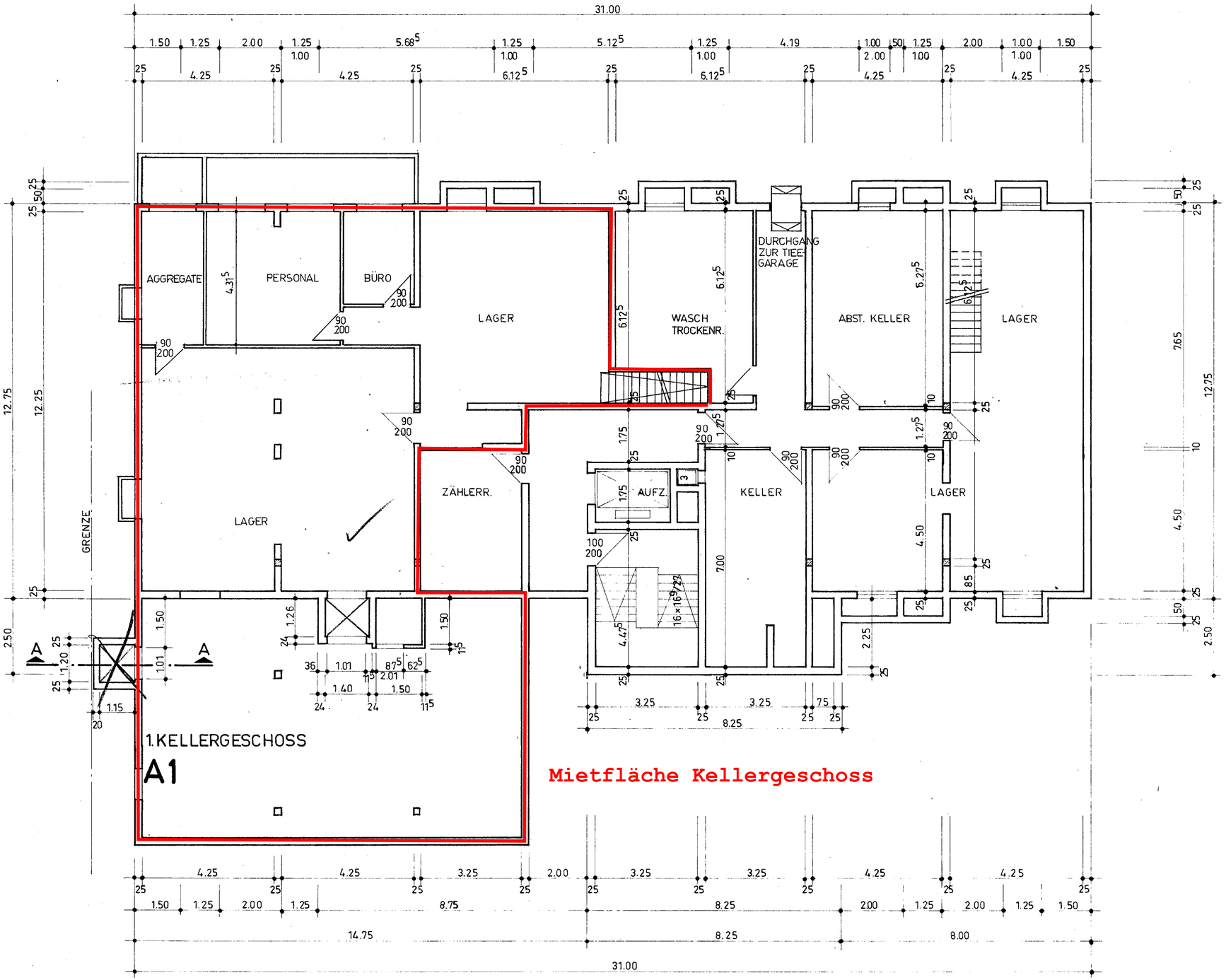

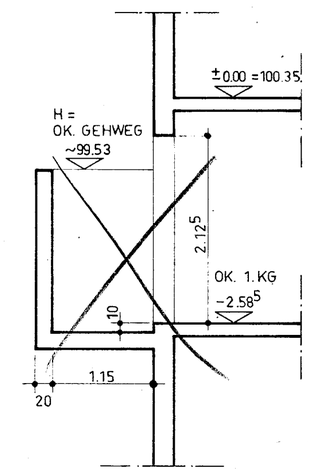

SCHNITT A–A
M 1:50

PROJEKT HÜHNERFARM WEINHEIM

M 1 : 100 11.12.73 WEBER

KELLERGESCHOSS