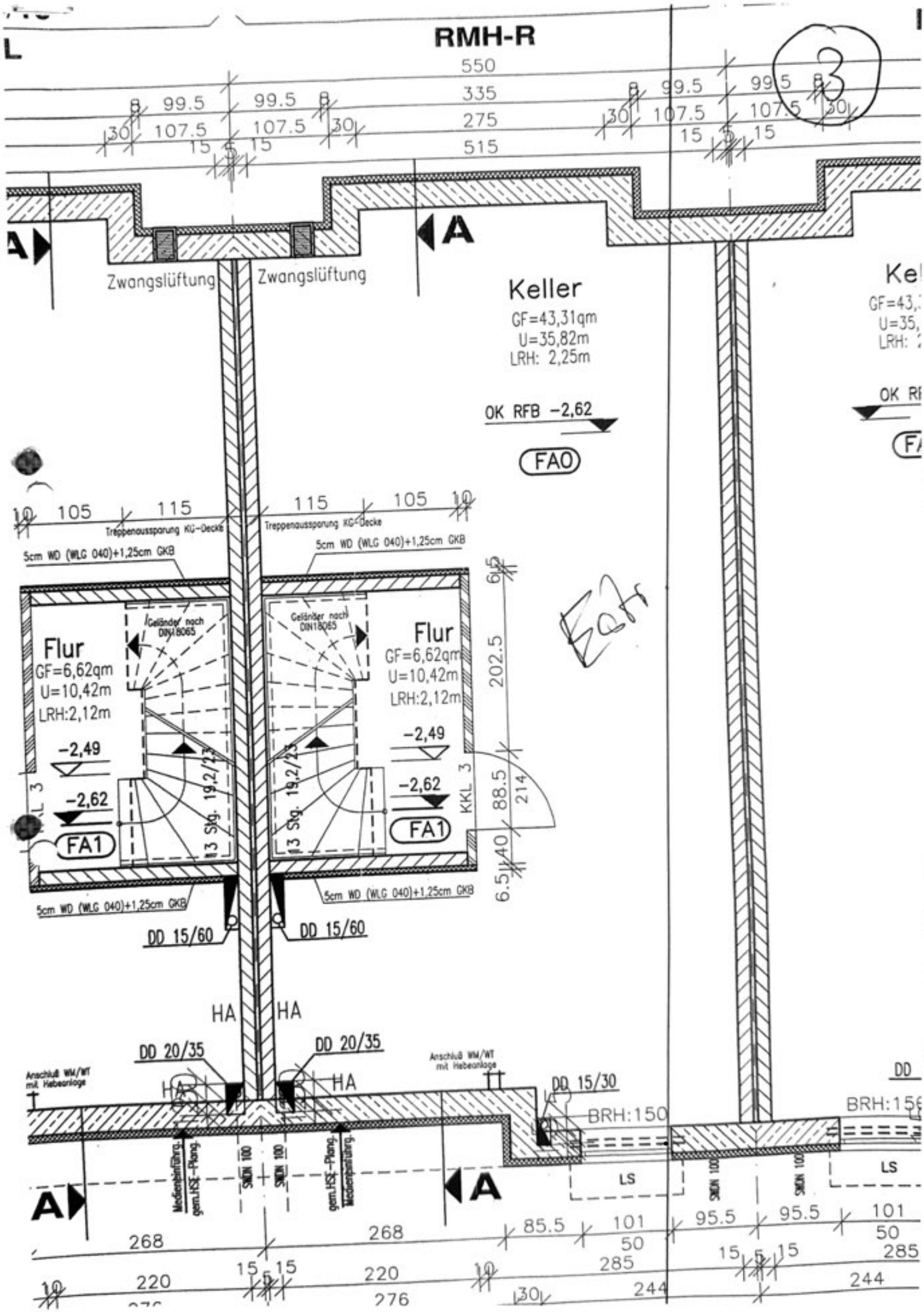
RMH-R
550
335
275
515
99.5
107.5
30
15
Zwangslüftung
Zwangslüftung
A
Keller
GF=43,31qm
U=35,82m
LRH: 2,25m
OK RFB -2,62
FA0
105
115
Treppenaussparung KG-Decke
5cm WD (WLG 040)+1,25cm GKB
Geländer nach DIN18065
Flur
GF=6,62qm
U=10,42m
LRH:2,12m
-2,49
-2,62
FA1
13 Stg. 19,2/23
KKL 3
202.5
88.5
214
40
6.5
DD 15/60
HA
DD 20/35
Anschluß WM/WT mit Hebeanlage
DD 15/30
BRH:150
BRH:156
Medieneinführung gem.HSE-Plang.
SKDN 100
LS
268
220
276
85.5
101
50
95.5
285
244
10
30

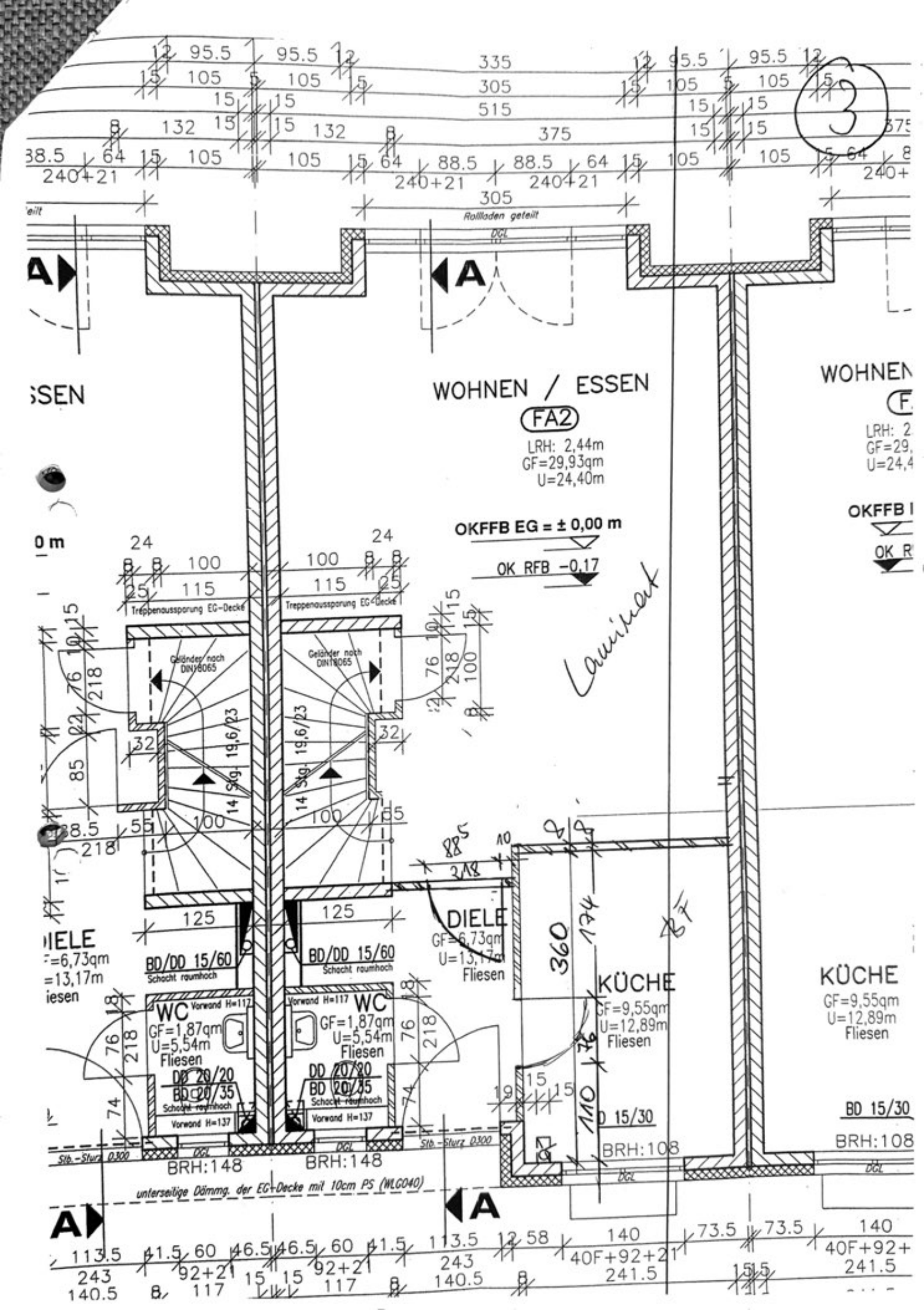
WOHNEN / ESSEN
FA2
LRH: 2,44m
GF=29,93qm
U=24,40m
OKFFB EG = ± 0,00 m
OK RFB -0,17
Laminat
Treppenaussparung EG-Decke
Geländer nach DIN18065
19,6/23
14 Stg.
DIELE
GF=6,73qm
U=13,17m
Fliesen
BD/DD 15/60
Schacht raumhoch
WC
Vorwand H=117
GF=1,87qm
U=5,54m
Fliesen
DD 20/20
BD 20/35
Vorwand H=137
KÜCHE
GF=9,55qm
U=12,89m
Fliesen
BD 15/30
BRH:108
BRH:148
Stb.-Sturz 0300
DGL
unterseitige Dämmg. der EG-Decke mit 10cm PS (WLG040)
Rollladen geteilt
WOHNEN
OKFFB
OK R
LRH: 2
GF=29,
U=24,4
0 m

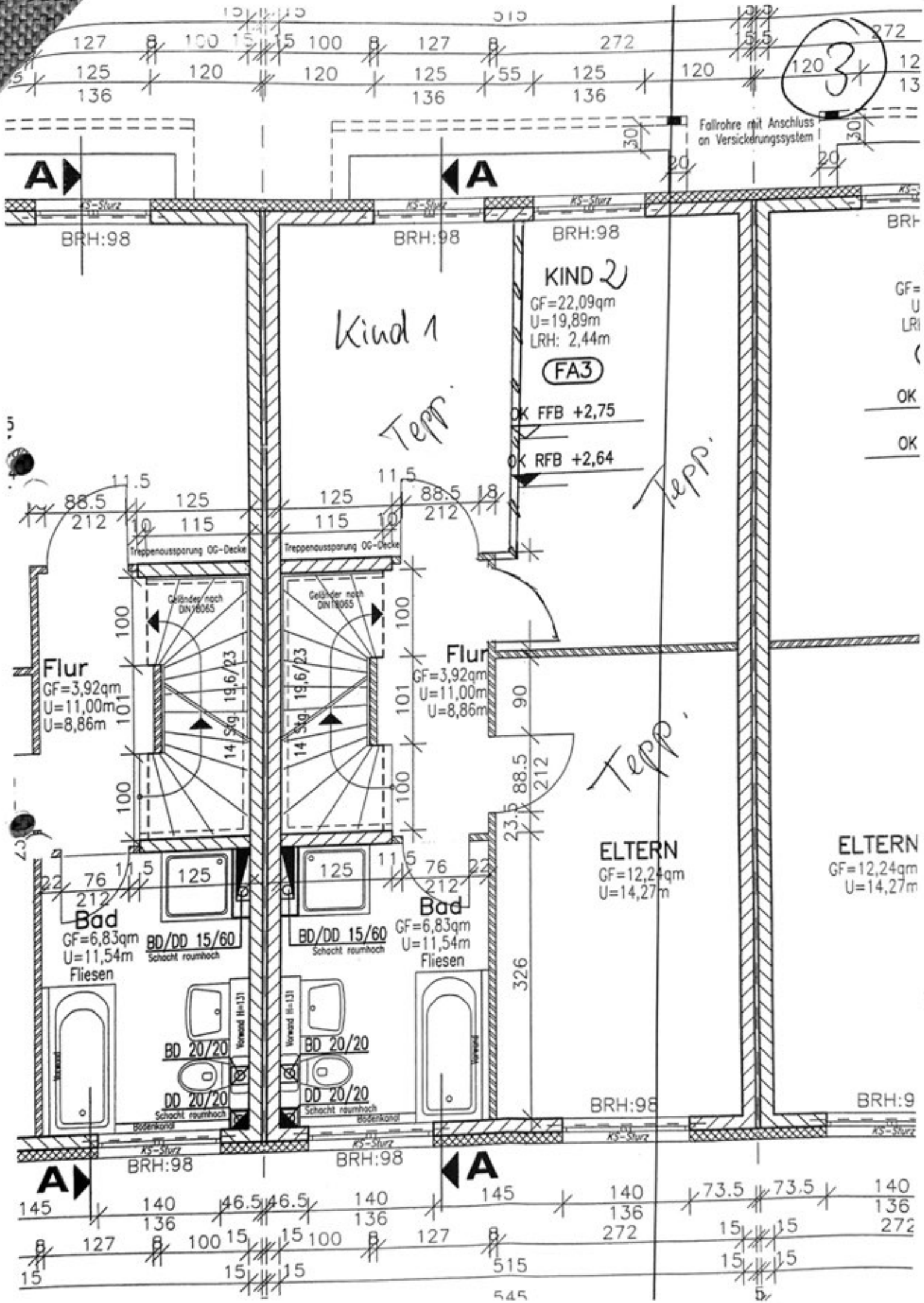
3
Fallrohre mit Anschluss an Versickerungssystem
A
A
KS-Sturz
BRH:98
BRH:98
BRH:98
KIND 2
GF=22,09qm
U=19,89m
LRH: 2,44m
FA3
OK FFB +2,75
OK RFB +2,64
Kind 1
Terr.
Terr.
Terr.
Treppenaussparung OG-Decke
Geländer nach DIN18065
Flur
GF=3,92qm
U=11,00m
U=8,86m
Flur
GF=3,92qm
U=11,00m
U=8,86m
14 Stg. 19,6/23
ELTERN
GF=12,24qm
U=14,27m
ELTERN
GF=12,24qm
U=14,27m
Bad
GF=6,83qm
U=11,54m
Fliesen
BD/DD 15/60
Schacht raumhoch
Bad
GF=6,83qm
U=11,54m
Fliesen
BD/DD 15/60
Schacht raumhoch
Vorwand H=131
BD 20/20
DD 20/20
Schacht raumhoch
Bodenkanal
BRH:98
BRH:98
BRH:98
BRH:9
OK
OK

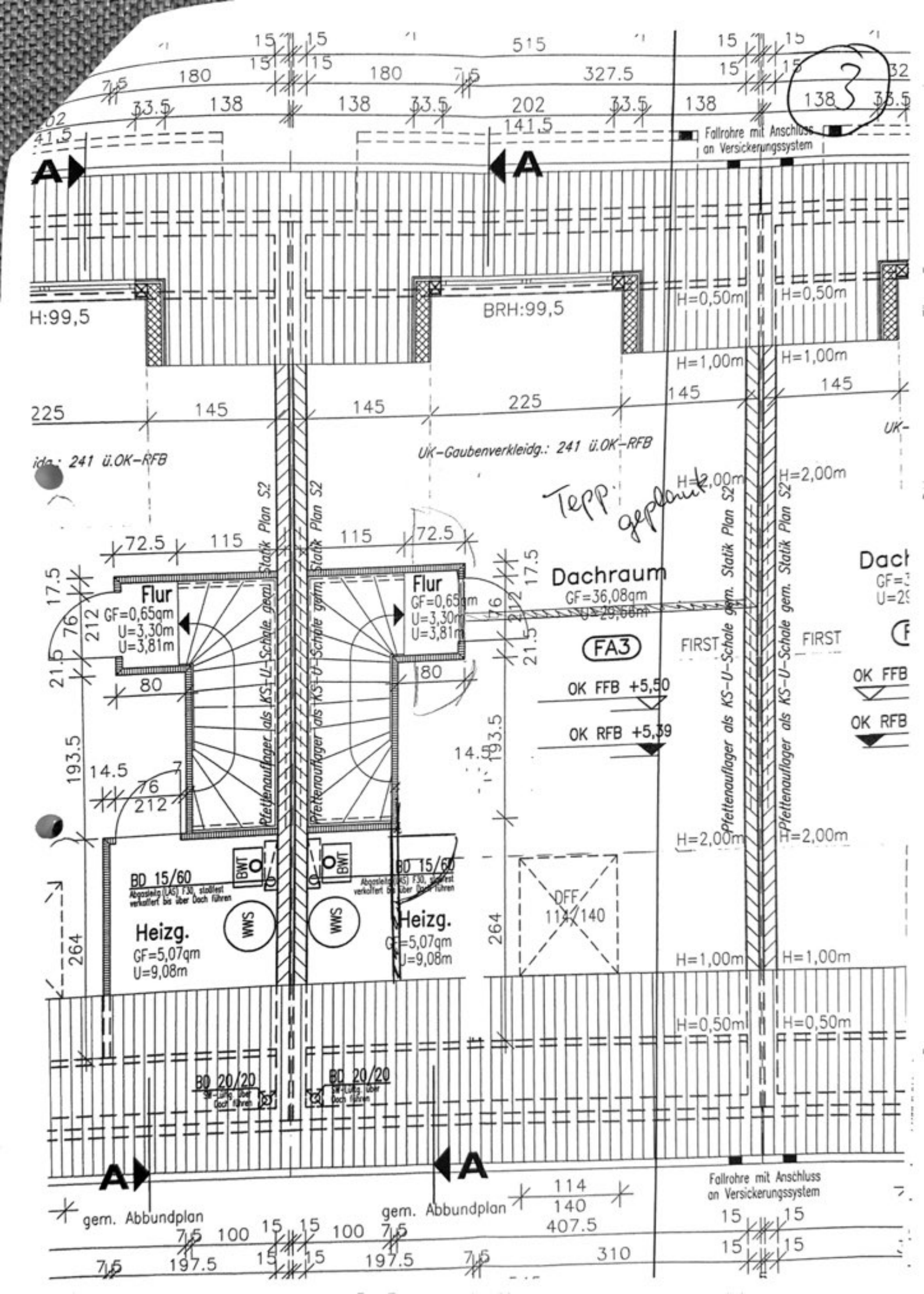
3
Fallrohre mit Anschluss an Versickerungssystem
A
A
H:99,5
BRH:99,5
H=0,50m
H=1,00m
H=2,00m
UK-Gaubenverkleidg.: 241 ü.OK-RFB
Tepp. geplant
Flur
GF=0,65qm
U=3,30m
U=3,81m
Dachraum
GF=36,08qm
U=29,66m
FA3
FIRST
OK FFB +5,50
OK RFB +5,39
Pfettenauflager als KS-U-Schale gem. Statik Plan S2
BD 15/60
Abgasleitg. (AS) F30, stoßfest verkittert bis über Dach führen
BWT
WWS
Heizg.
GF=5,07qm
U=9,08m
DFF
114/140
BD 20/20
gem. Abbundplan
Fallrohre mit Anschluss an Versickerungssystem